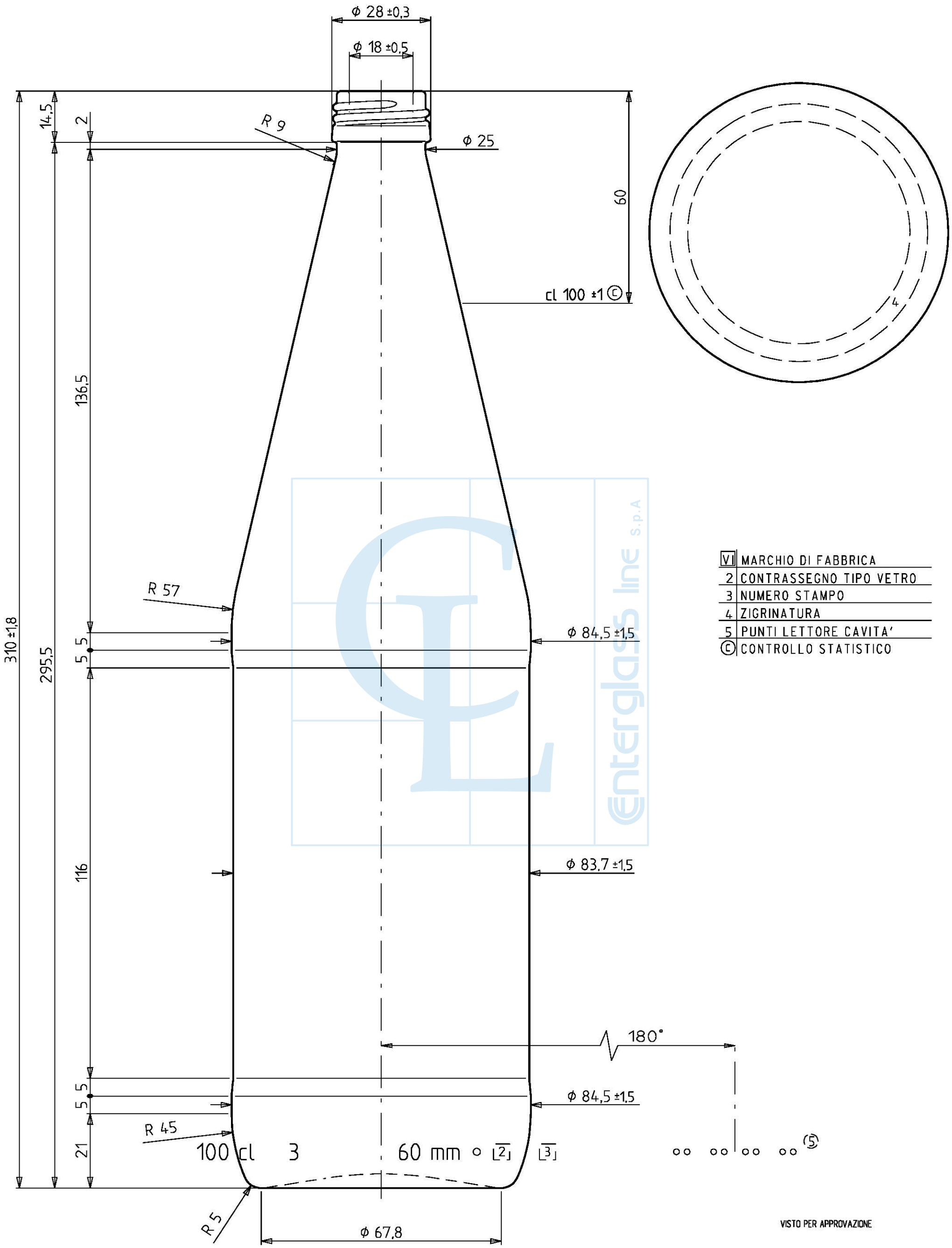

VI	MARCHIO DI FABBRICA
2	CONTRASSEGNO TIPO VETRO
3	NUMERO STAMPO
4	ZIGRINATURA
5	PUNTI LETTORE CAVITA'
Ⓒ	CONTROLLO STATISTICO

VISTO PER APPROVAZIONE

DATA _____

QUOTE ESPRESSE IN mm SOLO LE QUOTE CON INDICAZIONE DI TOLLERANZA SONO IMPEGNATIVE

ARTICOLO ACQUA CANDIDA 103,1 MCA3						7				CONTR.	
BOCCA MCA 3						6				DISEGN.	B. Chiarlone
DIAMETRO MIN. FORO PASSANTE 16	PESO (g)	CAPACITA'(cl)				5				DATA	21/06/07
						4				SCALA	1:1
TOLLERANZA VERTICALITA' ± 3,4	475	103,1				Enterglass line S.p.A				BOCCA N°	432-001
										ST. N°	13931
CLIENTE VARI		RASO BOCCA	CODICE	COLORE	N°	MODIFICHE	DATA	FIRMA		DIS. N°	13931